Koaxiální ventily - technologie

Koaxiální ventily jsou osvědčeným elementem pro řízení vakua, plynných i tekutých médií, a také médií, která jsou znečištěná, abrazivní nebo chemicky agresivní.

Nabízíme velké množství variant koaxiálních ventilů. Od uzavíracích jednotek, přes varianty určené pro speciální aplikace, až po kompletní modulové baterie.

Díky množství světlostí, různým variantám připojení do systému a hlavně variabilitě při konstrukci jsme schopni s našimi produkty pokrýt naprostou většinu aplikací. Každý ventil je zkonstruován zákazníkovi přímo na míru a díky informacím o plánovaném použití jsme vždy schopni vybrat ty správné materiály těla ventilu, vnitřních částí i těsnění.

Koaxiální ventily mají mnoho předností:

Tlakově odlehčeny / ventil spíná od 0 bar

Koaxiální ventily jsou kompletně tlakově odlehčeny, působící tlak nemá žádný vliv na spínání ventilu. Spínání nezávisí na použitém médiu, je proto jedno, jestli ovládáme kapalinu, plyn nebo vakuum.

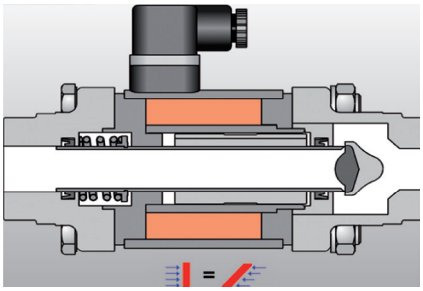

Na rozdíl od konkurenčních produktů není pro správnou funkci ventilu třeba tlak média.

Těsný vúči protitlaku

V zavřeném stavu může být tlak na výstupu větší než na vstupu. Bez známek lekáže.

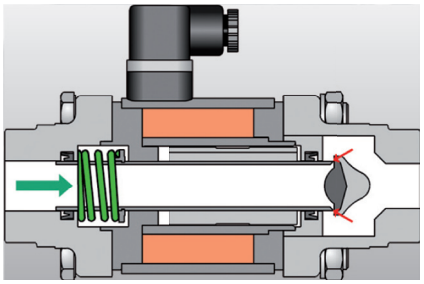

Bezúdržbový/nenáchylný na znečištění

Unikátní konstrukce koaxiálních ventilů minimalizuje opotřebení sedla - i při velmi znečištěných médiích a díky tomu jsou zcela bezúdržbové. I při velmi agresivních aplikacích vykazují koaxiální ventily oproti konkurenci až 10x vyšší životnost.

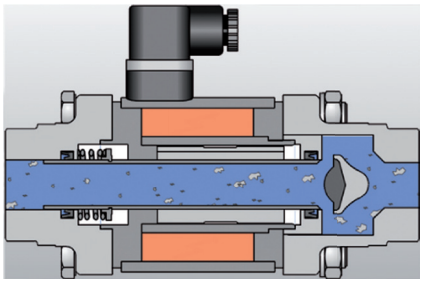

Krátké spínací časy

Tlakově odlehčená konstrukce umožnuje extrémně rychlé spínání i ve velmi vysoké frekvenci - 30 milisekund.

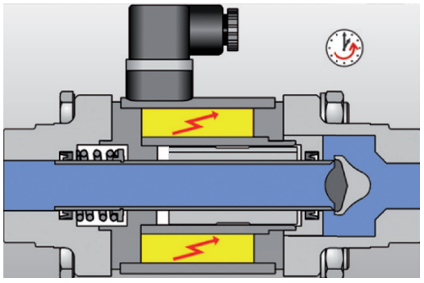

Použitelný z obou stran

Konstrukce ventilu umožnuje proudění média v obou směrech. Díky tomu lze naše ventily použít v mnoha aplikacích.

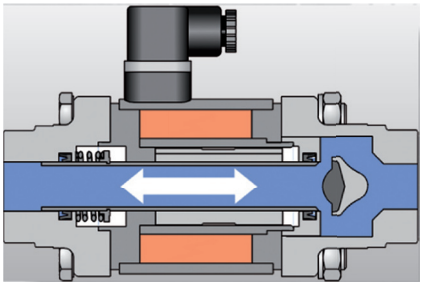

Kompaktní konstrukce

Ovládání integrované do těla ventilu zajištuje kompaktní rozměry a nabízí praktické řešení pro mnoho aplikací.

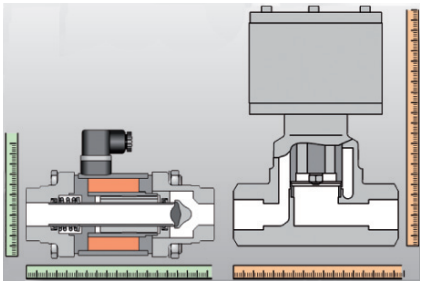

Přímo řízené ventily

2/2-cestný koaxiální ventil

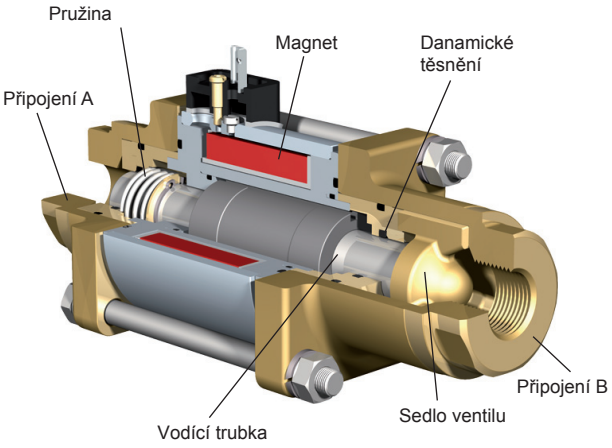

3/2-cestný koaxiální ventil
- přímo řízený, přírubový

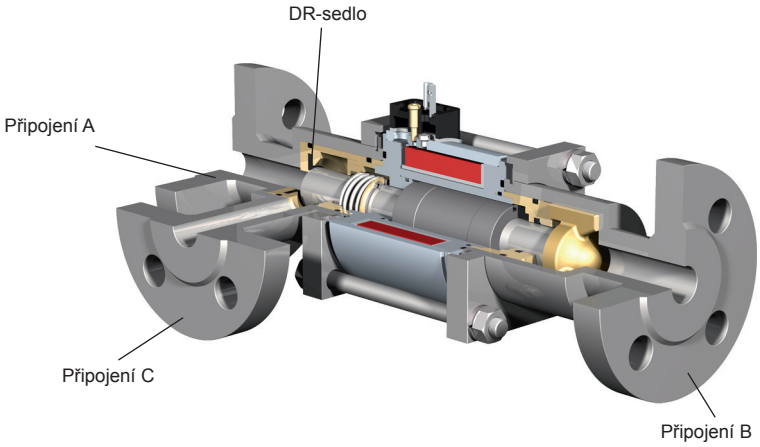

Nepřímo řízené ventily

2/2-cestný koaxiální ventil

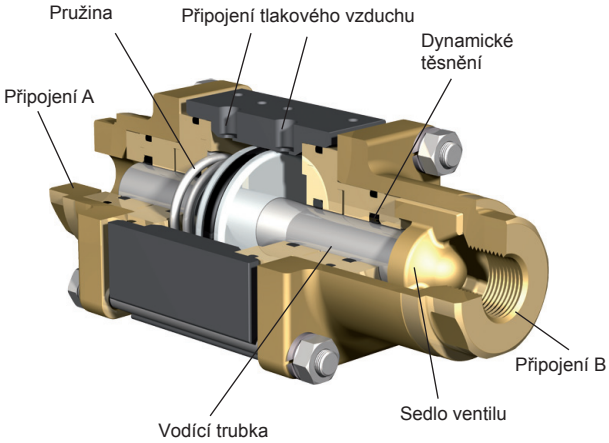

3/2-cestný koaxiální ventil
- nepřímo řízený, přírubový

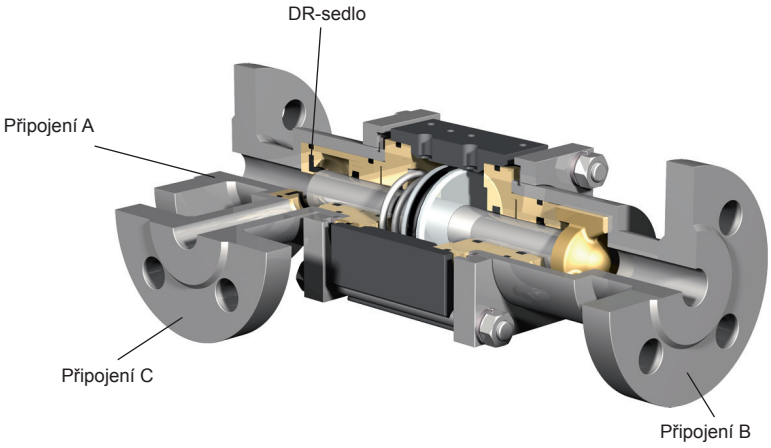

Modulová varianta
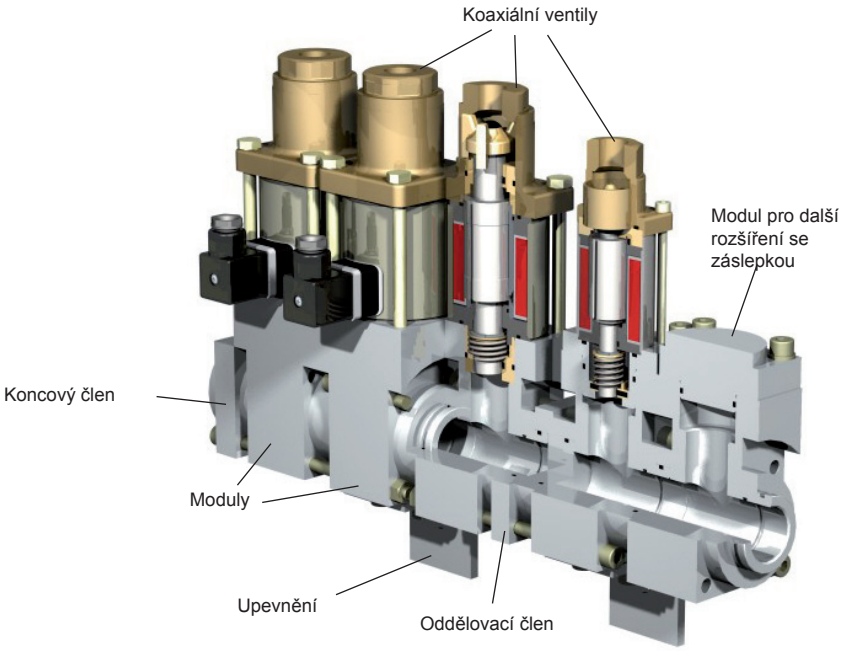
1- až 8- násobný blok - přímo řízená varianta